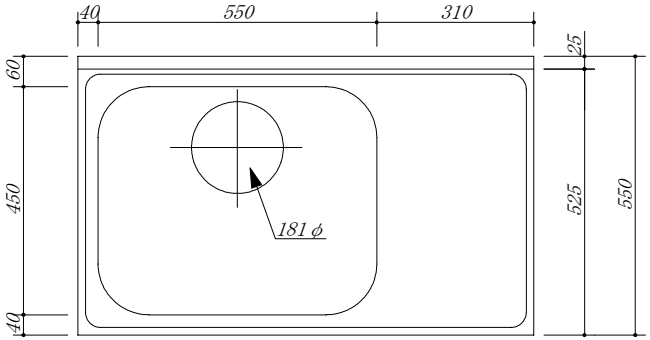

・天板　：　SUS.430
・大型ゴミ収納器付
・虫よけシート仕様
・包丁差し付

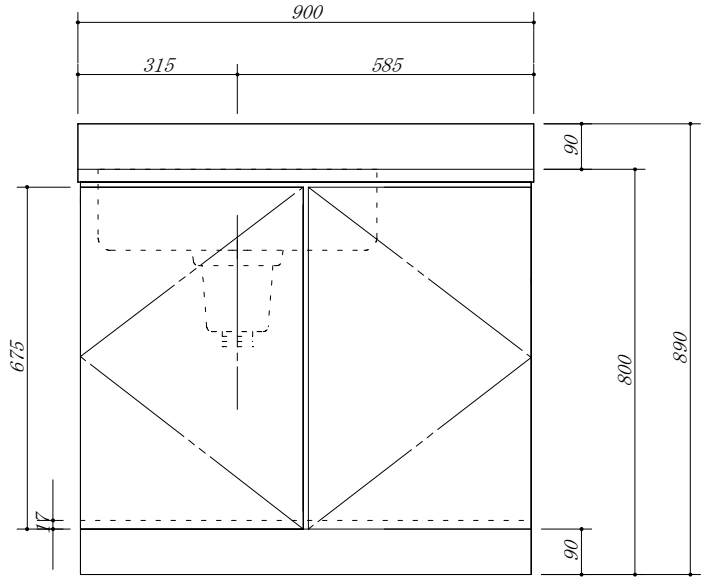

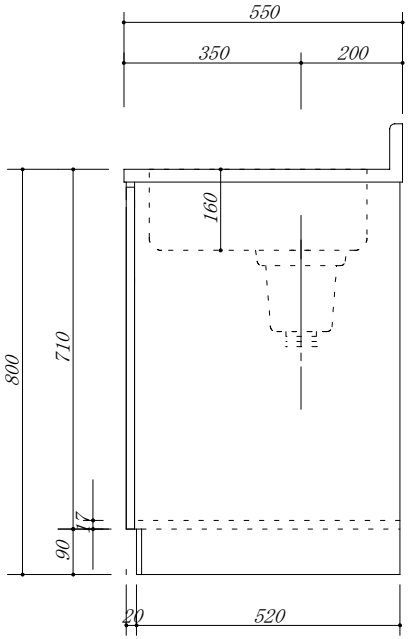

会社名 ㈱ 藤 榮	現場名			型式 CB-90S(L)(扉カラー)	図番
住所 豊明市阿野町稲葉７４－４６	承認	検図	製図	品名 流し台	単位 ｍｍ
				寸法 900Ｘ550Ｘ800	縮尺 １／１０