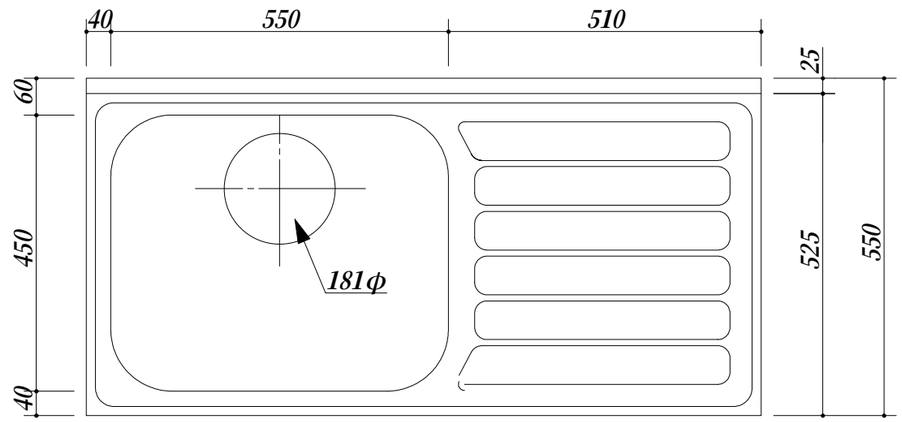


・天板　：　SUS.430
・大型ゴミ収納器付
・底板アルミ仕様
・包丁差し付

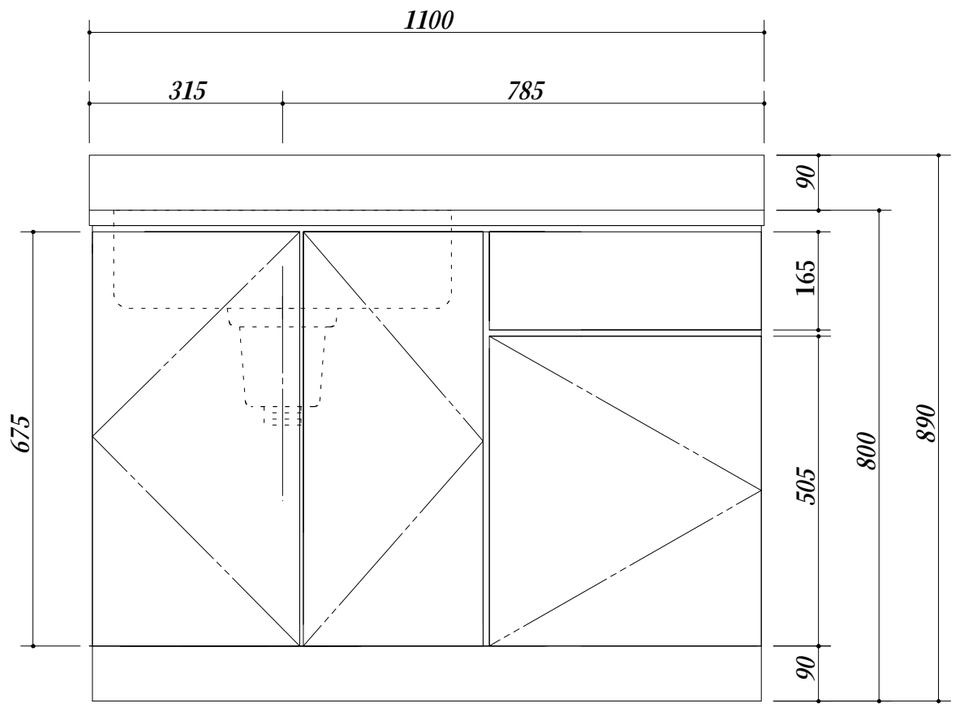


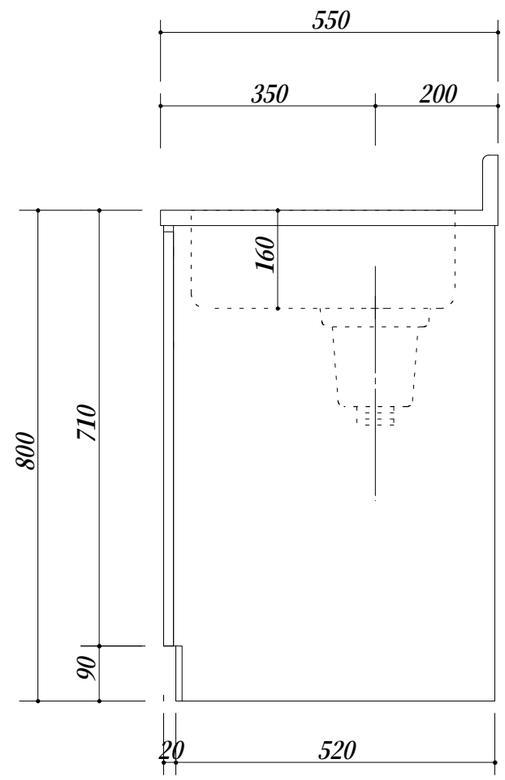


| | | | | | | |
|---|---|---|---|---|---|---|
| 会社名 | ㈱ 藤 榮 | 現場名 | | | 型式 | Z-110S(L)(扉カラー) | 図番 |
| | | 承認 | 検図 | 製図 | 品名 | 流し台 | 単位 mm |
| 住所 | 豊明市阿野町稲葉７４－４６ | | | | 寸法 | 1100X550X800 | 縮尺 1/10 |