※洗面化粧台
・シャワー水栓（節湯水栓）
・排水栓：ゴム栓式、Ｓトラップ（ジャバラ管）

品　番	品　名	個数
LU0505FEJ1E10	洗面化粧台	1
LU0505FEJ1Y10	洗面化粧台（寒冷地仕様）	

※床給水用止水栓（オプション）

JL211-330WMY	ストレート形止水栓	2

※壁給水用止水栓（オプション）

JL221-75WMSY	アングル型止水栓	2

※排水管部材（オプション）

ME44130	Ｌ管（Ｐトラップ変換用）	1
MEP2223	Ｓトラップ（直管形）	1
MEP69124	配管用アダプター	1

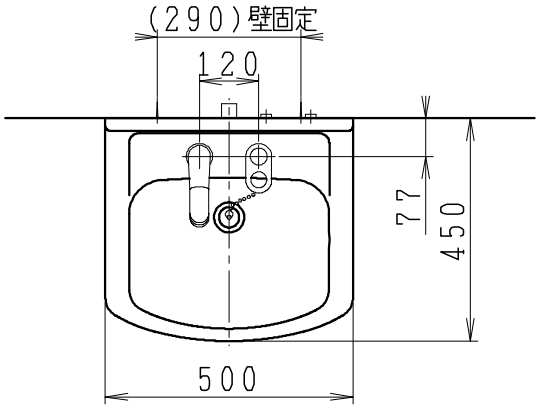

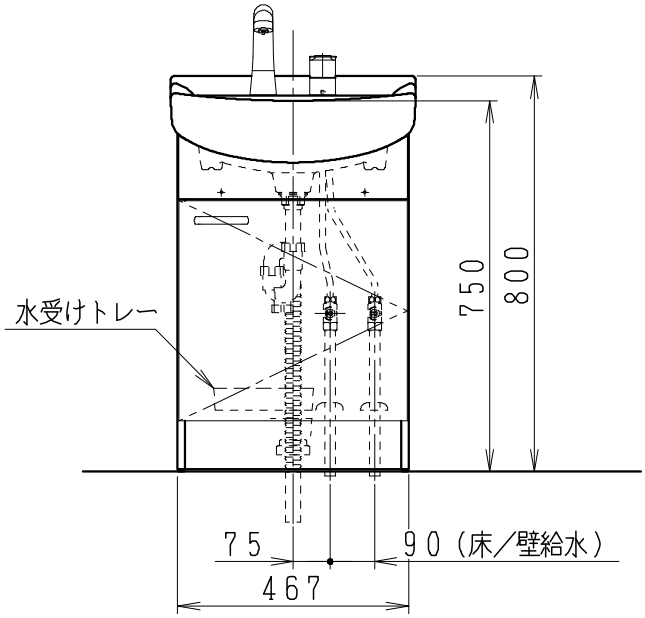

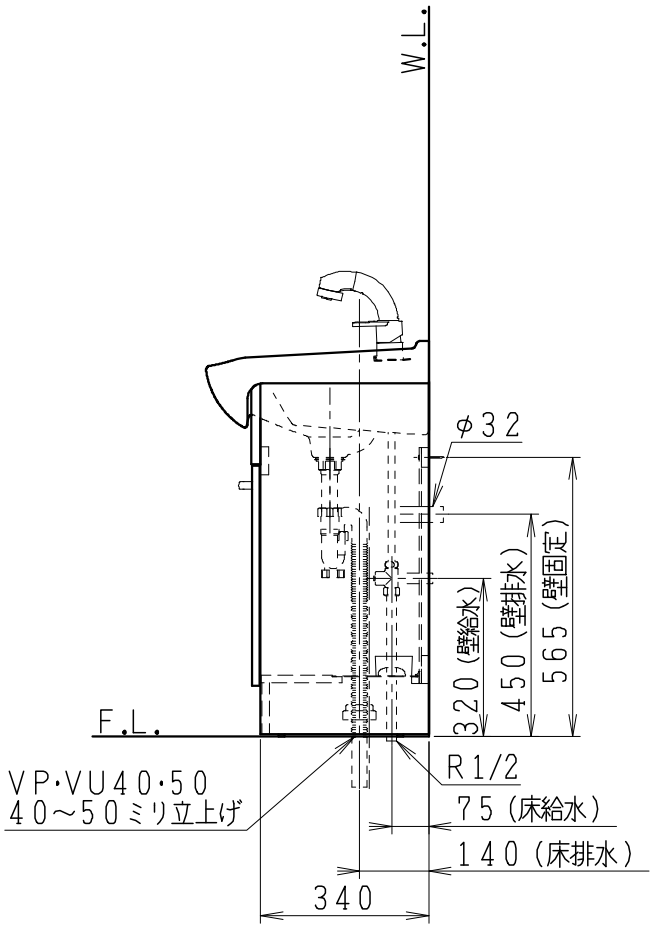

製　図	写　図	検　図	承　認	品名	品番	尺度
川野（沙）		椎葉	椎葉	500mm幅 洗面化粧ユニット	LU0505FEJ型	1/15
'25･12･1	・　・			Janis ジャニス工業株式会社	図番 LU111280	